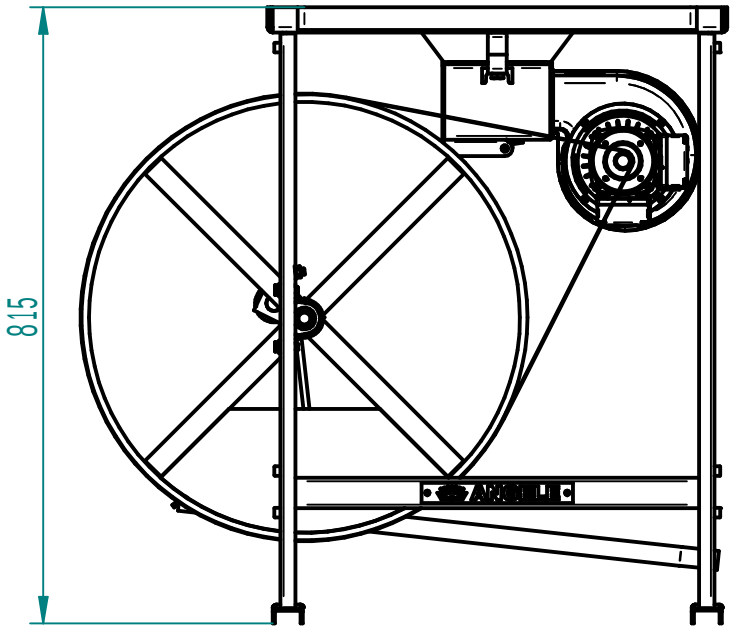

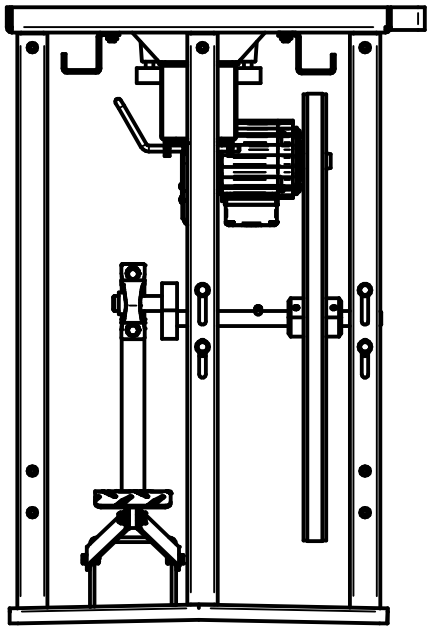

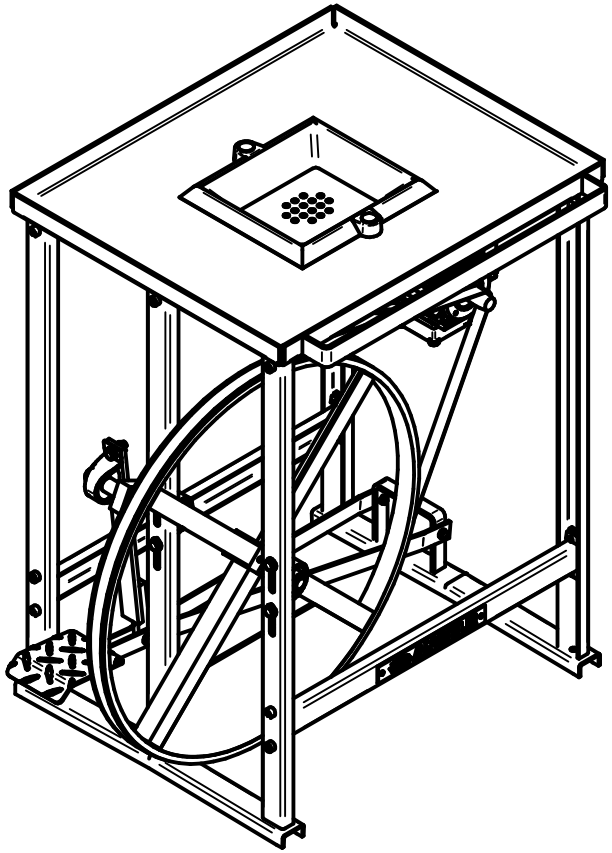

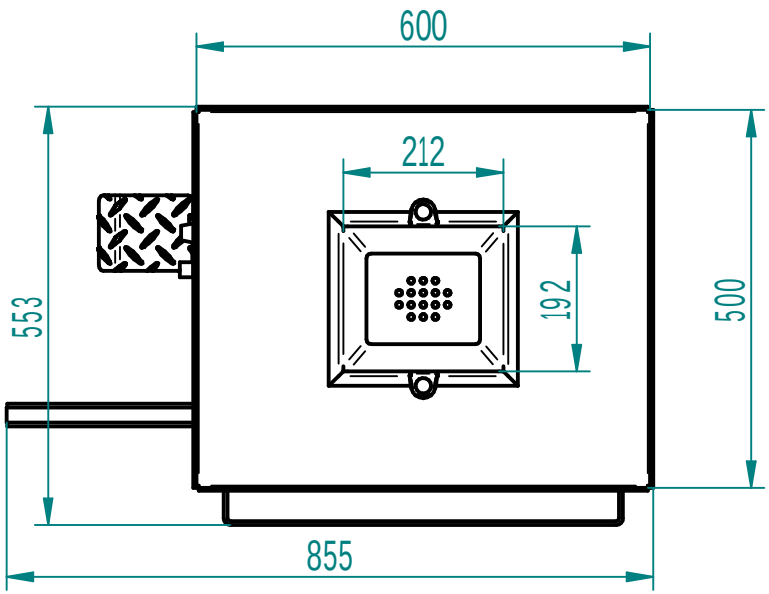

Kunde: Feldschmiede Fussbetrieb	Material			
	Änderung		Datum	Name
Maßstab: 1:10	Gewicht: 43,0 kg	Blatt: 1 /1	Erstellt am	Name
Art.-Nr.: 116035		Zeichnungsnummer:	01.09.14	markus.birkhofer
Typ F 600 FuW			ANGELE www.angele.de	

Alle Rechte vorbehalten DIN 34. All rights reserved DIN 34